migan BCD

Крупноформатный цифровой дисплей с семисегментными светодиодными индикаторами и параллельной цифровой шиной управления BCD

Использование параллельной шины BCD (дискретные сигналы управления) обеспечивает возможность совместной работы с устройствами без стандартных последовательных интерфейсов, но с набором управляемых дискретных выходов. Например, табло легко подключается к дискретным выходам ПЛК. Возможно использование двух типов управления:

- **Parallel BCD:** параллельная двоично-десятичная (BCD) шина. Для управления каждой цифрой дисплея требуется четыре дискретных линии, на которых статично в двоичном виде должен присутствовать код выводимого знака. Полностью параллельная шина обеспечивает простоту управления, высокую скорость работы, но требует от управляющего устройства наличия большого количества дискретных выходов.
- **Multiplex BCD:** мультиплексированная параллельная двоично-десятичная (BCD) шина. Для управления всеми цифрами дисплея используется четыре дискретных линии, на которые поочередно в двоичном виде выводится код нужного знака. Знакоместо выбирается при помощи линий адресного входа. Мультиплексированная шина требует немного более сложного управления, имеет меньшую скорость работы, но требует от управляющего устройства наличия меньшего количества дискретных выходов.

Высота цифр от 60 до 250 мм обеспечивает прекрасную видимость в различных условиях и расширяет сферу применения данного типа дисплеев.

При необходимости табло может быть двух- или четырехсторонним, корпус может иметь нестандартные размеры и на экран могут наноситься поясняющие надписи. Так же по заказу дисплей может обеспечивать работу по протоколу пользователя.

Краткие технические характеристики:

- тип индикаторов: *семисегментные светодиодные (LED) индикаторы;*
- цвет индикаторов: *красный;*
- высота цифр: *60, 100, 150, 200, 250 мм;*
- количество строк: *любое;*
- количество цифр в строке:
  параллельный BCD – 1…8;
  мультиплексный BCD – 1 … 12;
- индикация: *цифры 0 … 9, H, E, L, P, -, гашение;*
- интерфейс: *Parallel BCD или Multiplex BCD;*
- корпус: *в промышленном исполнении, алюминиевый, окрашен в черный цвет;*
- степень пылевлагозащиты: *IP54 или IP65;*
- крепление: *к поверхностям через сочлененную опору или крепление на заказ;*
- рабочая температура: *0 … +50°C или -35 … +50°C (на заказ);*
- питание: *24В (±20%) пост. пока (по дополнительному заказу 220В/50Гц или 110В/60Гц);*
- потребляемая мощность (для каждой цифры, в зависимости от высоты цифр):
  60 мм – *1.5 Вт/цифра*
  100 мм – *2.5 Вт/цифра*
  150 мм – *4.5 Вт/цифра*
  200 мм – *11.0 Вт/цифра*
  250 мм – *16.0 Вт/цифра*

Габаритно-присоединительные размеры дисплеев серии migan

	мм		мм
T	87	E	78
R	21	F	100
C	78	G	70
D	130	I	7

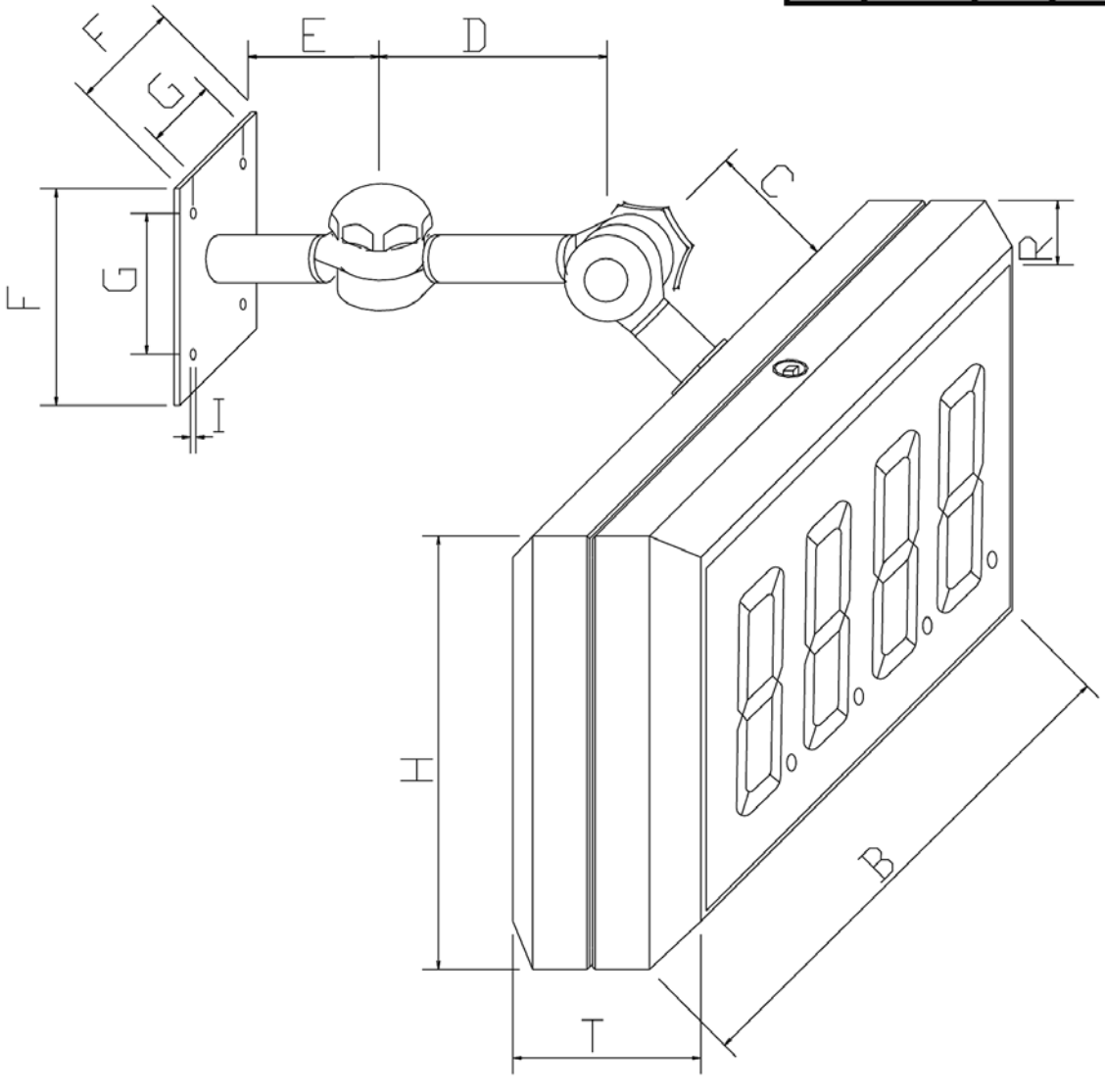

Ширина (B) и высота (H) дисплея указаны в таблице на следующей странице.

Ширина (В) и высота (Н) дисплеев

Высота цифр	**Кол-во строк**	**Обознач. размера**	Количество цифр в строке														
			1	2	3	4	5	6	7	8	9	10	11	12	13	14	15
60 мм	–	**В**	305	305	305	305	440	440	440	620	620	620	620	720	720	820	820
	1	**Н**	202	202	202	202	202	202	202	202	202	202	202	202	202	202	202
	2	**Н**	238	238	238	238	238	238	238	238	238	238	238	238	238	238	238
	3	**Н**	338	338	338	338	338	338	338	338	338	338	338	338	338	338	338
100 мм	–	**В**	305	305	440	440	620	620	720	820	920	1080	1080	1180	1298	1378	1559
	1	**Н**	202	202	202	202	202	202	202	202	202	202	202	202	202	202	202
	2	**Н**	345	345	345	345	345	345	345	345	345	345	345	345	345	345	345
	3	**Н**	488	488	488	488	488	488	488	488	488	488	488	488	488	488	488
150 мм	–	**В**	305	368	440	620	720	820	920	1080	1180	1298	1559	1559	1698	1778	1898
	1	**Н**	238	238	238	238	238	238	238	238	238	238	238	238	238	238	238
	2	**Н**	418	418	418	418	418	418	418	418	418	418	418	418	418	418	418
	3	**Н**	597	597	597	597	597	597	597	597	597	597	597	597	597	597	597
200 мм	–	**В**	305	440	620	720	920	1080	1298	1378	1559	1698	1898	2047	2178	2338	2498
	1	**Н**	338	338	338	338	338	338	338	338	338	338	338	338	338	338	338
	2	**Н**	618	618	618	618	618	618	618	618	618	618	618	618	618	618	618
	3	**Н**	898	898	898	898	898	898	898	898	898	898	898	898	898	898	898
250 мм	–	**В**	305	620	720	920	1080	1298	1559	1698	1898	2098	2298	2498	2698	2898	3098
	1	**Н**	338	338	338	338	338	338	338	338	338	338	338	338	338	338	338
	2	**Н**	338	338	338	338	338	338	338	338	338	338	338	338	338	338	338
	3	**Н**	898	898	898	898	898	898	898	898	898	898	898	898	898	898	898

Размеры дисплеев с количеством строк более трех оговариваются при заказе.